SCHÉMA COFFRET

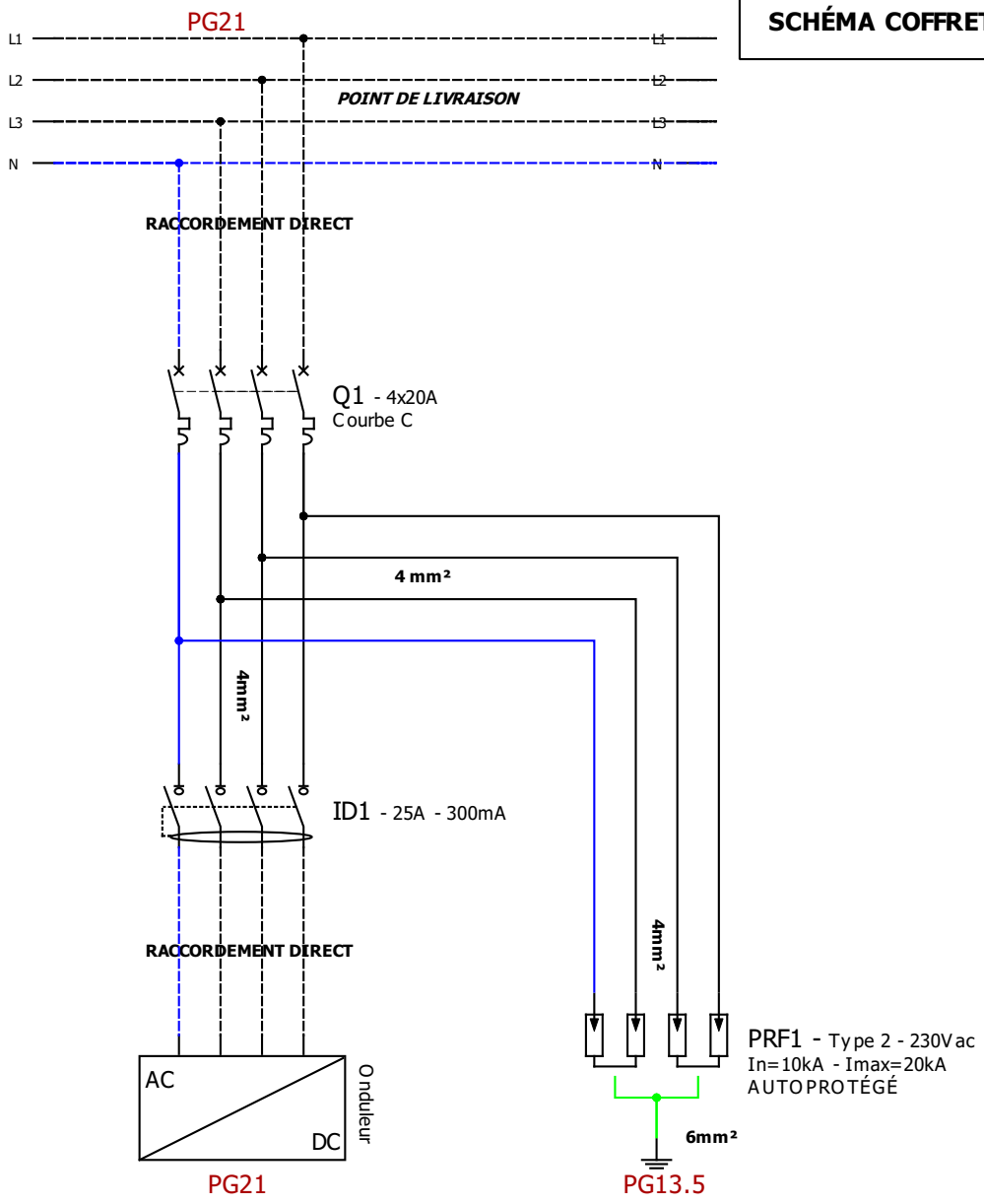

Coffret IP65 18 modules

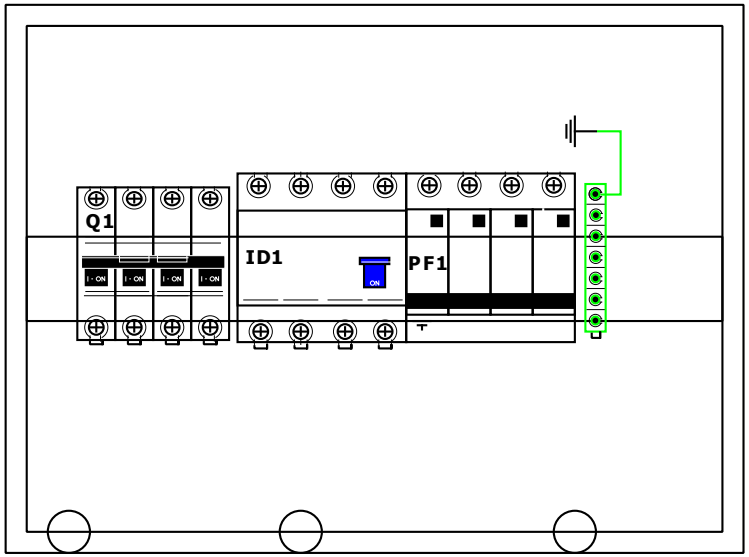

TECHNIDEAL
SOLUTIONS PHOTOVOLTAÏQUES
www.technideal.com

Auteur : ER	COFAC-9KW-1OND-FUS	Fichier : DV 99114
Date : 10/10/2024		Folio : 1/1